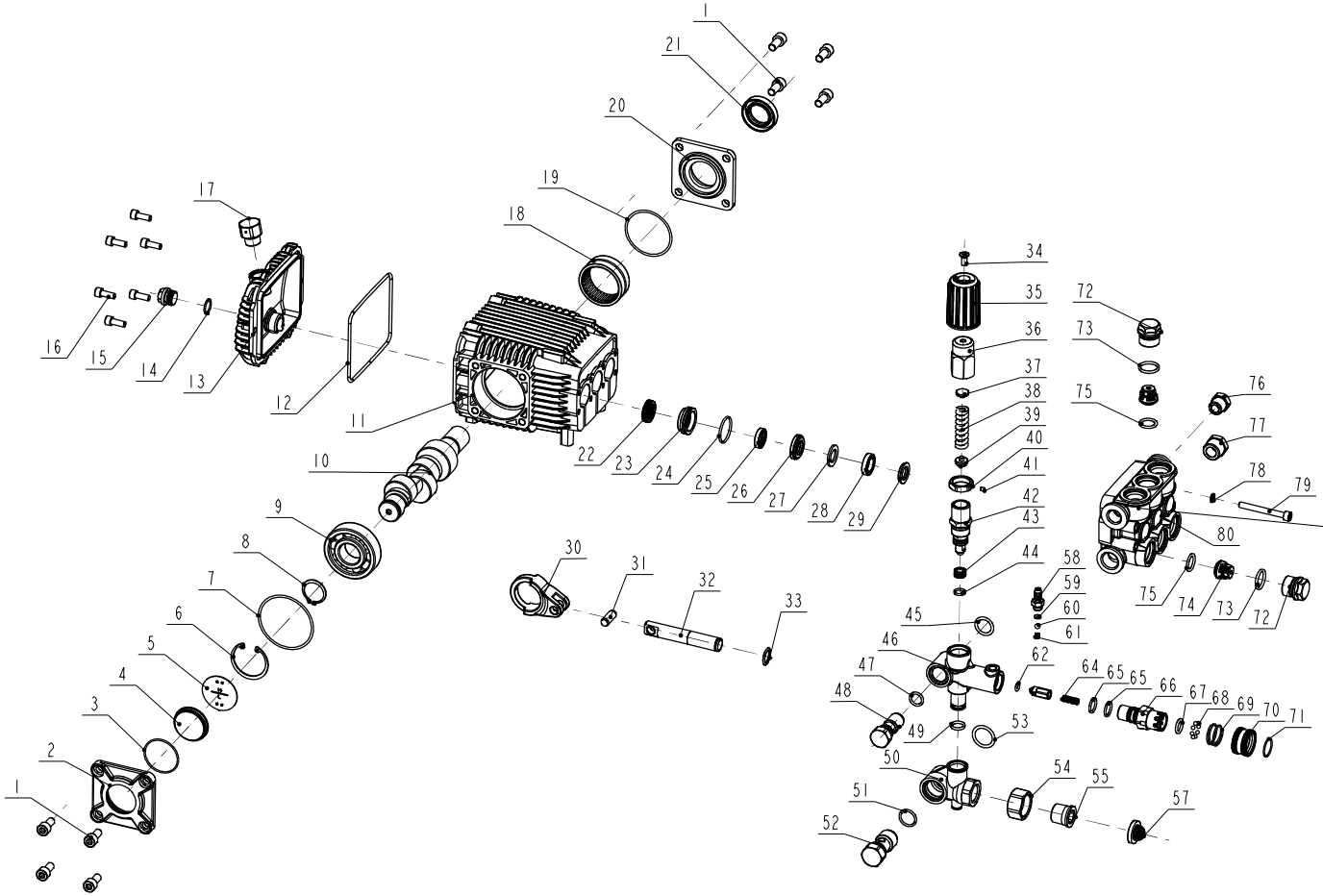

序号	代号	名称	数量	材料	单重	总重	备注
					重量		
46	BC18003	7#出水三通 O型圈密封	1				
45	GB/T 3452.1	O型圈	1				
44	GB/T 3452.1	O型圈	1				
43	BC18010	阀座	1				
42	BC14111	阀芯组件	1				
41	GB/T 77	内六角平头紧定螺钉	1				
40	BC18021	限位片	1				
39	BC18017	调压弹簧垫	1				
38	BC18018	调压弹簧	1				
37	BC18038	弹簧上垫	1				
36	BC18019	调压帽	1				
35	BC18023	调压手柄	1				
34	GB/T 819	十字槽沉头螺钉	1				
33	BC16026	挡水环	3				
32	BC16007	喷瓷柱塞 15型半喷	3				
31	BC16008	柱塞销	3				
30	BC16009	连杆 15型	3				
29	BC17019	支撑环 15型	3				
28	BC17020	主水封 15型	3				
27	BC17018	水封压片 15型	3				
26	74 BC17016	水封压环 15型	3				
25	BC17021	副水封	3				
24	GB/T 3452.1	O型圈	3				
23	BC17017	定位环 15型	3				
22	BC16014	油封	3				
21	GB/T 9877	旋转油封	1				
20	BC16020	伸出轴端盖	1				
19	GB/T 3452.1	O型圈	1				
18	GB/T 5801	滚针轴承	1				
17	BC12024	加油塞组件	1				
16	GB/T 70	内六角螺钉	6				
15	BC16013	加油螺丝	1				
14	GB/T 3452.1	O型圈	1				
13	BC16002	曲轴箱后盖	1				
12	BC16015	O型圈	1				
11	BC16001	曲轴箱	1				
10	BC16048	1514B曲轴-Ⅲ	1				
9	GB/T 276	深沟球轴承	1				
8	GB/T 894.1	轴用弹性挡圈	1				
7	GB/T 3452.1	O型圈	1				
6	GB/T 893.1	孔用弹性挡圈	1				
5	BC16012	油位板	1				
4	BC16011	油窗	1				
3	GB/T 3452.1	O型圈	1				
2	BC16010	探油窗端盖 15-Ⅲ	1				
1	GB/T 70	内六角螺钉	8				

序号	代号	名称	数量	材料	单重	总重	备注
80	BC27001	缸体 15型	1				
79	GB/T 70	内六角螺钉	8				
78	JB/ZQ 4340	碟形垫圈	8				
77	FJ50004	外六角堵头	1				
76	FJ50003	外六角堵头	1				
75	GB/T 3452.1	O型圈	6				
74	BC13022	单向阀组件	6				
73	GB/T 3452.1	O型圈	6				
72	BC17028	单向阀压帽 15型	6				
71	FJ10005	卡簧	1				
70	FJ10003	3/8快速接头压帽	1				
69	FJ10004	弹簧	1				
68	FJ10006	钢球	8				
67	GB/T 3452.1	O型圈	1				
66	BC18024	7#出水接头 快接式	1				
65	GB/T 3452.1	O型圈 14*1.9	2				
64	BC18029	出水催阀弹簧	1				
62	GB/T 3452.1	O型圈	1				
61	BC18022	吸液弹簧	1				
60	BC18035	吸液钢球	1				
59	GB/T 3452.1	O型圈	1				
58	BC18016	吸液接头	1				
57	BC18032	进水滤网	1				
56	BC18066	出水催阀	1				
55	BC18030	进水接头	1				
54	BC18031	进水活接螺母	1				
53	GB/T 3452.1	O型圈	1				
52	BC18033	进水螺栓	1				
51	GB/T 3452.1	O型圈	1				
50	BC18006	进水三通 O型圈密封内NPT1/2	1				
49	GB/T 3452.1	O型圈	1				
48	BC18034	出水螺栓	1				
47	GB/T 3452.1	O型圈	1				

未注装配技术要求

1. 装配产品应按安全、使用功能和外观性能先后顺序满足要求。
2. 装配过程应按相应的装配工艺要求操作。
3. 未注装配要求按JB/T5994要求执行。

材料

设计			标准化		
校对					
审核					
工艺			批准		

版本	重量	比例
A	7.52kg	1:4
共 1 张	第 1 张	

浙江大农实业股份有限公司

DANAU

DBC-1514B

14*8*24

BC21025

旧图号