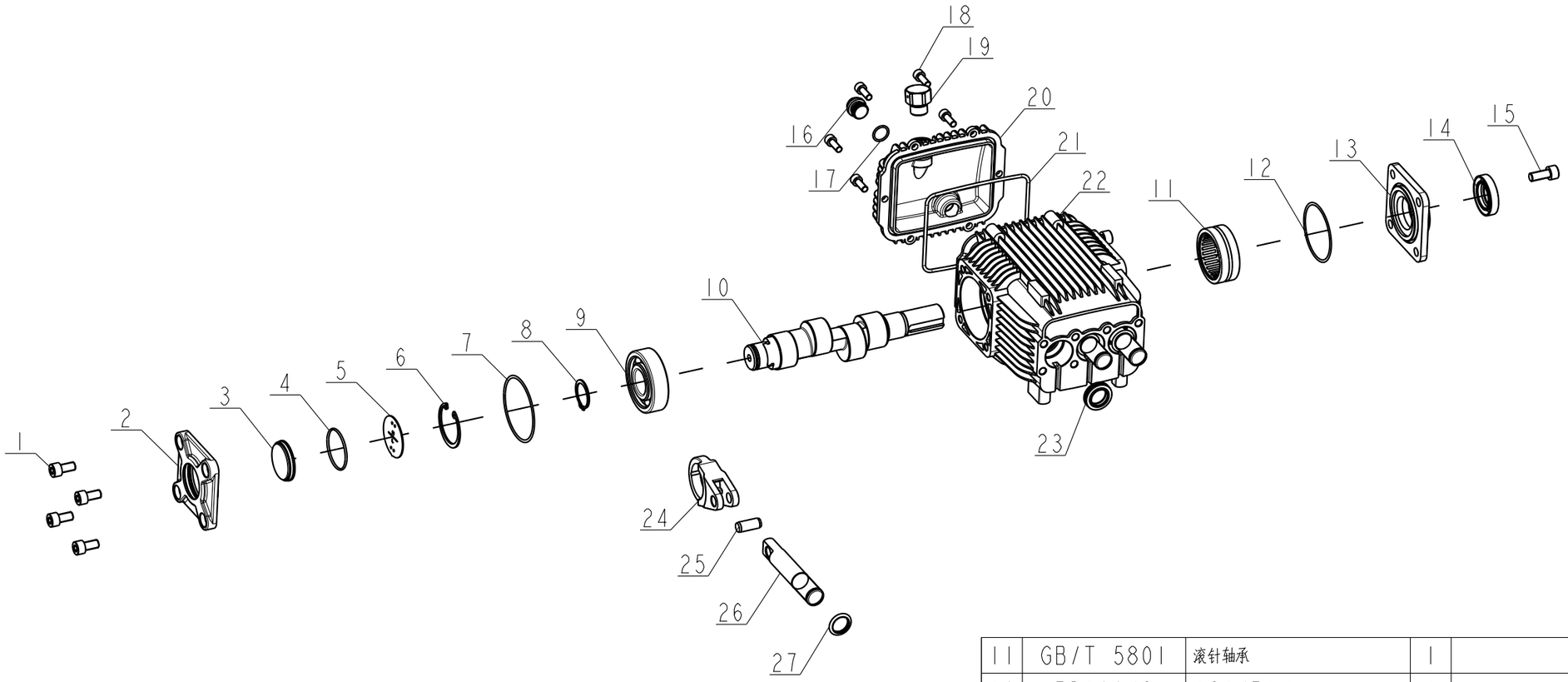

序号	代号	名称	数量	材料	单重	总重	备注
11	GB/T 5801	滚针轴承	1				无图
10	BD16048	1814B曲轴-Ⅲ	1				
9	GB/T 276	深沟球轴承	1				
8	GB/T 894.1	轴用弹性挡圈	1				无图
7	GB/T 3452.1	O型圈	1				
6	GB/T 893.1	孔用弹性挡圈	1				无图
5	BC16012	油位板	1				
4	GB/T 3452.1	O型圈	1				
3	BC16011	油窗	1				
2	BD16004	探油窗端盖	1				
1	GB/T 70	内六角螺钉	4				无图

重量

序号	代号	名称	数量	材料	单重	总重	备注
27	BD16009	挡水环	3				
26	BD16007	喷瓷柱塞	3				
25	BD16006	柱塞销	3				
24	BD16005	连杆	3				
23	BD16010	油封	3				
22	BD16001	曲轴箱	1				
21	BC16015	O型圈	1				
20	BD16002	曲轴箱后盖	1				
19	BC12024	加油塞组件	1				
18	GB/T 70	内六角螺钉	6				无图
17	GB/T 3452.1	O型圈	1				
16	BC16013	加油螺丝	1				
15	GB/T 70	内六角螺钉	4				无图
14	GB/T 9877	旋转油封	1				无图
13	BD16016	伸出轴端盖	1				
12	GB/T 3452.1	O型圈	1				

未注装配技术要求

1. 装配产品应按安全、使用功能和外观性能先后顺序满足要求。
2. 装配过程应按相应的装配工艺要求操作。
3. 未注装配要求按JB/T5994要求执行。

材料

设计			标准化		
校对					
审核					
工艺			批准		

版本	重量	比例
A	4.58kg	1:5

共 1 张 第 1 张

浙江大农 DANAU

DBD-1814B

曲轴箱组件

BD12048

旧图号